ՍԱՀՄԱՆԱՓԱԿ ՊԱՏԱՍԽԱՆԱՏՎՈՒԹՅԱՄԲ ԸՆԿԵՐՈՒԹՅՈՒՆ
«ՇԻՆ ՆԱԽԱԳԻԾ»

ՀՀ Արարատի մարզի Մասիս համայնքի Ղուկասավան բնակավայրի 15-րդ փողոցի ասֆալտապատման աշխատանքներ

Օբյեկտ՝ № 08-22/120
Հատոր՝ №1 Աշխատանքային նախագիծ
Գիրք՝ № 1 Աշխատանքային գծագրեր
Հասցե՝ Արարատի մարզ, Մասիս համայնքի Ղուկասավան բնակավայր
Պատվիրատու՝ ՀՀ Արարատի մարզի Մասիսի համայնքապետարան
Պայմանագիր ՝ N ԱՄՄՀ-ԳՀԾՁԲ-22/42-14

Երևան 2022 թ.

ՍԱՀՄԱՆԱՓԱԿ ՊԱՏԱՍԽԱՆԱՏՎՈՒԹՅԱՄԲ ԸՆԿԵՐՈՒԹՅՈՒՆ

«ՇԻՆ ՆԱԽԱԳԻԾ»

ՇԻՆ ՆԱԽԱԳԻԾ

ՀՀ Արարատի մարզի Մասիս համայնքի Ղուկասավան բնակավայրի 15-րդ փողոցի ասֆալտապատման աշխատանքներ

Օբյեկտ՝ № 08-22/120
Հատոր՝ №1 Աշխատանքային նախագիծ
Գիրք՝ № 1   Աշխատանքային գծագրեր
Հասցե՝ Արարատի մարզ, Մասիս համայնքի Ղուկասավան բնակավայր
Պատվիրատու՝ ՀՀ Արարատի մարզի Մասիսի համայնքապետարան
Պայմանագիր ՝ N ԱՄՄՀ-ԳՀԾՁԲ-22/42/14

Տնօրեն՝	________	Փ. Սուքիասյան
Գլխավոր ճարտարապետ	________	Ի. Բարսեղյան
Գլխավոր ճարտարագետ	________	Լ. Բունիաթյան
Գծեց՝	________	Հ. Առաքելյան

Երևան 2022

«Երևանի պետական համալսարանի երկրաբանական հետազոտությունների կենտրոն» Ս Պ Ը

Ի Ն Ժ Ե Ն Ե Ր Ա Ե Ր Կ Ր Ա Բ Ա Ն Ա Կ Ա Ն Ո Ւ Ս Ո Ւ Մ Ն Ա Ս Ի Ր Ո Ւ Թ Յ Ո Ւ Ն Ն Ե Ր Ի Հ Ա Շ Վ Ե Տ Վ Ո Ւ Թ Յ Ո Ւ Ն

ԱՆՎԱՆՈՒՄԸ՝   ՀՀ ԱՐԱՐԱՏԻ ՄԱՐԶԻ ՄԱՍԻՍ ՀԱՄԱՅՆՔԻ ՂՈՒԿԱՍԱՎԱՆ ԲՆԱԿԱՎԱՅՐԻ ՃԱՆԱՊԱՐՀԻ ԱՍՖԱԼՏԱՊԱՏՈՒՄ

Լիցենզիա N 12856

Տնօրեն՝ Մ. Գրիրորյան

Երևան 2022թ.

Բացատրական մաս

Համաձայն առաջադրանքի 2022 թվականի սեպտեմբեր ամսին կատարվել են ինժեներա-երկրաբանական ուսումնասիրություններ ՀՀ Արարատի մարզի Մասիս համայնքի Ղուկասավան բնակավայրի ճանապարհի ասֆալտապատման համար: Ուսումնասիրվել է տվյալ տարածքի երկրաբանական կառուցվածքը առկա մերկացումների տվյալների, տեղազննության, ակնադիտարկման նշված և հարակից տարածքներում կատարված ինժեներաերկրաբանական հետազոտումների ֆոնդային տվյալների համադրմամբ և վերլուծությամբ:

Շրջանի համառոտ ֆիզիկա-աշխարհագրական պայմանները

ԸՆԴՀԱՆՈՒՐ ՏԵՂԵԿՈՒԹՅՈՒՆՆԵՐ

Գեոմորֆոլոգիական տեսանկյունից տվյալ տարածքի երկրաբանական կառուցվածքին մասնակցում են լճագետային նստվածքներ, որոնց արտաքին շերտը ծածկված է ալյուվիալ-դելյուվիալ-պրոլյուվիալ առաջացումներով՝ որոնք ներկայացված են ավազակավային գրունտներով:

Շրջանի կլիմայական պայմանները. Ուսումնասիրվող տարածքը գտնվում է բարեխառն լեռնային կլիմայական շրջանում: Շրջանը ունի չոր, խիստ ցամաքային կլիմա: Տարվա ամենացուրտ ամիսը հունվարն է,ամենատաքը՝ հուլիսը: Օդի միջին տարեկան հարաբերական խոնավությունը կազմում է 32%: Տարեկան մթնոլորտային տեղումների քանակը 351 մմ է:Տարեկան կտրվածքով հիմնական տեղումները լինում են ապրիլ-հունիս ամիսներին: Բնահողի սառչելու առավելագույն խորությունը 50 սմ է:

Շրջանի հիդրոլոգիական պայմանները. Հիդրոերկրաբանական տեսակետից տարածաշրջանում գրունտային ջրերի տեղամասերը ըստ ֆոնդային տվյալների գտնվում են 9մ-ից խորը հորիզոններում: Ուսումնասիրվող տարածքը՝ կախված երկրաբանական կտրվածքից, համարվում է մթնոլորտային տեղումների ինֆիլտրացիոն գոտի: Ստորերկրյա ջրերը բեռնաթափվում են Հրազդան գետի մեջ:

Ֆիզիկաերկրաբանական վտանգավոր երևույթները ինչպիսիք են կարստը, սողանքը, քարաթափությունը, փլուզումը և այլն՝ մեր ուսումնասիրվող տարածքում բացակայում են:

Շրջանի սեյսմիկ պայմանները Ըստ սեյսմիկ հատկության ՀՇՆՆ 20.04.2020թ տեղազննվող շրջանը գտնվում է I սեյսմիկ գոտում՝ գրունտների Amax= 0.3g արագացմամբ, 9 և ավելի բալլ սեյսմիկությամբ:

Տարածքի երկրաբանական կառուցվածքը

Համաձայն ակնադիտարման եղանակով կատարված ուսումնասիրությունների, ֆոնդային նյութերի տվյալների՝ ուսումնասիրվող տեղամասի երկրաբանական կառուցվածքում մասնակցում են հետևյալ գրունտերը վերևից–ներքև։

ԻԵՏ N1 (Ինժեներաերկրաբանական էլեմենտ) կամ շերտ N1- *ավազակավեր խիճ, մանրախիճի պարունակությամբ 20%-ը գերազանցող: Ժամանակակից դելյուվիալ-պրոլյուվիալ առաջացումներ են:*

Տեսակարար կշիռը -1.80-1.79գ/սմ^3

Ներքին շփման անկյունը – 19.23^0

Դեֆորմացիայի մոդուլը –12.5 կգ/սմ^2

Թույլատրելի լարումը 1.0-1.5 կգ/սմ^2

Ներքնակի գործակից -1.8տ/մ^3

ԻԵՏ N2 (Ինժեներաերկրաբանական էլեմենտ) կամ շերտ N2- ճալաքարակոպճային գրունտ ավազակավի պարունակությամբ, ավազի լցոնով: տեղ-տեղ հանդիպում են նաև ավազակավի լցոնով Ալյուվիալ-պրոլյուվիալ առաջացումներ են:: Գրունտը ըստ շահագործման դժվարության՝ համաձայն СНиП IV-5-82-ի (6г) I V կարգ:

Տեսակարար կշիռը -1.9-1.97գ/սմ^3

Ներքին շփման անկյունը – 40^0

Դեֆորմացիայի մոդուլը –48.5 կգ/սմ^2

Թույլատրելի լարումը 3.0-3.5 կգ/սմ^2

Ներքնակի գործակից -4.0տ/մ^3

գրունտները ՆԿ0+00, ՆԿ 3+30, հետևյալն են՝

Շերտ1

0.0-0.1.4մ *ավազակավեր խիճ, մանրախիճի պարունակությամբ: Գրունտը ըստ շահագործման դժվարության՝ համաձայնСНиПIV-5- 82-ի (33г) III կարգ է: Մշակումը հնարավոր է կատարել ձեռքով-(33г) III էքսկավատորով՝-(33г) III*

Շերտ2

1.4 -2.3մ *ճալաքարակոպճային գրունտ ավազակավի պարունակությամբ, ավազի լցոնով, տեղ-տեղ նաև ավազակավի լցոնով:Գրունտը ըստ շահագործման դժվարության՝ համաձայնСНиПIV-5- 82-ի IV (6г) կարգ է:Մշակումը հնարավոր է կատարել ձեռքով-IV (6г),էքսկավատորով՝-IV (6г):*

գրունտները ՆԿ3+30 մինչևՆԿ 5+00 հետևյալն են՝

Շերտ1

0.0-1.5մ *ավազակավեր խիճի, մանրախիճի պարունակությամբ: Գրունտը ըստ շահագործման դժվարության՝ համաձայնСНиПIV-5- 82-ի (33г) III կարգ է: Մշակումը հնարավոր է կատարել ձեռքով-(33г) III էքսկավատորով՝-(33г) III*

Շերտ2

1.5-1.9մ *Ճալաքարակոպճային գրունտ ավազակավի պարունակությամբ, ավազի լցոնով:Գրունտը ըստ շահագործման դժվարության՝ համաձայնСНиПIV-5- 82-ի IV (6г) կարգ է:Մշակումը հնարավոր է կատարել ձեռքով-IV (6г),էքսկավատորով՝-IV (6г):*

ՀՀ Արարատի մարզի Մասիս համայնքի Ղուկասավան բնակավայրի ճանապարհի ասֆալտապատման ինժեներաերկրաբանական ուսումնասիրությունների հաշվետվության գնահատման եզրակացություն:

Կատարված հետազոտությունների և հաշվետվությունում ներկայացված փաստացի նյութերի ուսումնասիրությունները և ստացված արդյունքների վերլուծությունը բերել են հետևյալ եզրակացության.

- Ուսումնասիրվող տարածքում երկրաբանական կառուցվածքը ներկայացված է գրունտների 2 շերտով,որպես հիմնատակ կարող են ծառայել և՛ ավազակավային գրունտները ԻԵՏ 1-ը , և ճալաքարակոպճային գրունտները ԻԵՏ 2-ը, որոնք ըստ ֆոնդային տվյալների ունեն բավարար ֆիզիկամեխանիկական հատկություններ:
- Տեղամասում ստորերկրյա ջրերը ըստ արխիվային նյութեր գտնվում են 9մ –ից խորը հատվածներում:
- Գրունտի սառչման առավելագույն խորությունը, համաձայն ՀՀՇՆ II-7.01.2011 նորմերի, ուսումնասիրվող տարածքում կազմում է 50 սանտիմետր:
- Համաձայն 20.04-2020 «Երկրաշարժադիմացկունության շինարարության նախագծման նորմեր»-ի ՀՀ տարածքի սեյսմիկ գոտիավորման քարտեզի ուսումնասիրվող տարածքը գտնվում է 1-ին սեյսմիկ գոտում, արագացման առավելագույն մեծությունը՝ Amax=0,3g մինչև 9 բալ սեյսմիկայնություն:
- Սեյսմիկ հատկության՝ ՀՀՇՆ 20.04.2020-ի տեղազննվող տարածքի գրունտները ըստ ֆիզիկամեխանիկական հատկանիշների ֆոնդային տվյալների ավազակավերը III կարգի են, ճալաքարակոպճային գրունտները II կարգի են:
- Ֆիզիկաերկրաբանական վտանգավոր երևույթները ինչպիսիք են կարստը, սողանքը, քարաթափությունը, փլուզումը և այլն՝ տվյալ տարածքում բացակայում են:
- Ինժեներաերկրաբանական և հիդրոերկրաբանական պայմանները բարենպաստ են շինարարություն իրականացնելու համար:

Երկրաբան՝ Ս.Քեյյան

Օ Գ Տ Ա Գ Ո Ր Ծ Վ Ա Ծ   Գ Ր Ա Կ Ա Ն Ո Ւ Թ Յ Ա Ն   Ց Ա Ն Կ

1. ՀՀՇՆ II - 7.01-11 «Շինարարական կլիմայաբանություն
2. ՀՀՇՆ 1-2.01-99 Ինժեներական հետազննություններ շինարարության համար
3. ՀՀ կառավարության որոշում N 1530-Ն առ 04.09.2003 թ. Ինժեներաերկրաբանական հետազննությունների նյութերի փորձաքննության Կարգը
4. ՀՀՇՆ 20.04.2020 Երկրաշարժադիմացկուն շինարարություն
5. СП 22.13330.2016 Основания зданий и сооружений
6. СНиП IV-2-82 Сборник 1. Земляные работы.
7. СНиП IV-2-82 Сборник 3. Буровзрывные работы.
8. ГОСТ 32868-2014 Требования к проведению инженерно-геологических изысканий
9. ГОСТ 33063-2014 Классификация типов местности и грунтов
10. ГОСТ 5180-2015 Грунты. Методы лабораторного определения физических характеристик.
11. ГОСТ 25100-2020 Грунты. Классификация.

ՀԱՅԱՍՏԱՆԻ ՀԱՆՐԱՊԵՏՈՒԹՅՈՒՆ
ՔԱՂԱՔԱՇԻՆՈՒԹՅԱՆ ՆԱԽԱՐԱՐՈՒԹՅՈՒՆ

ԼԻՑԵՆԶԻԱ

ՓՈԽԱՐԻՆՎԱԾ Է
25.12.09

12856
(լիցենզիայի համարը)

ՔԱՂԱՔԱՇԻՆՈՒԹՅԱՆ ԲՆԱԳԱՎԱՌՈՒՄ ԻՆԺԵՆԵՐԱԿԱՆ ՀԵՏԱԶՆՆՈՒՄ
(գործունեության տեսակը)

Տրված է «20 փետրվարի 2009թ.» «ԵՐԵՎԱՆԻ ՊԵՏԱԿԱՆ ՀԱՄԱԼՍԱՐԱՆԻ ԵՐԿՐԱԲԱՆԱԿԱՆ
(լիցենզիան տալու ամսաթիվը, իրավաբանական անձի անվանումն ու գտնվելու վայրը, իսկ անհատ ձեռնարկատիրոջ համար՝ ազգանունը, անունն ու բնակության վայրը)
ՀԵՏԱԶՈՏՈՒԹՅՈՒՆՆԵՐԻ ԿԵՆՏՐՈՆ» ՍՊԸ, 0009 ք. ԵՐԵՎԱՆ, Ալ. ՄԱՆՈՒԿՅԱՆ 1

Գործողության ժամկետը՝ *ԱՆԺԱՄԿԵՏ*

ՀՀ ՔԱՂԱՔԱՇԻՆՈՒԹՅԱՆ ՆԱԽԱՐԱՐ (ստորագրությունը) Կ.Տ. Վ. ՎԱՐԴԱՆՅԱՆ (անունը, ազգանունը)

ՀՀ Արարատի   մարզի Մասիս համայնքի
Ղուկասավան բնակավայր

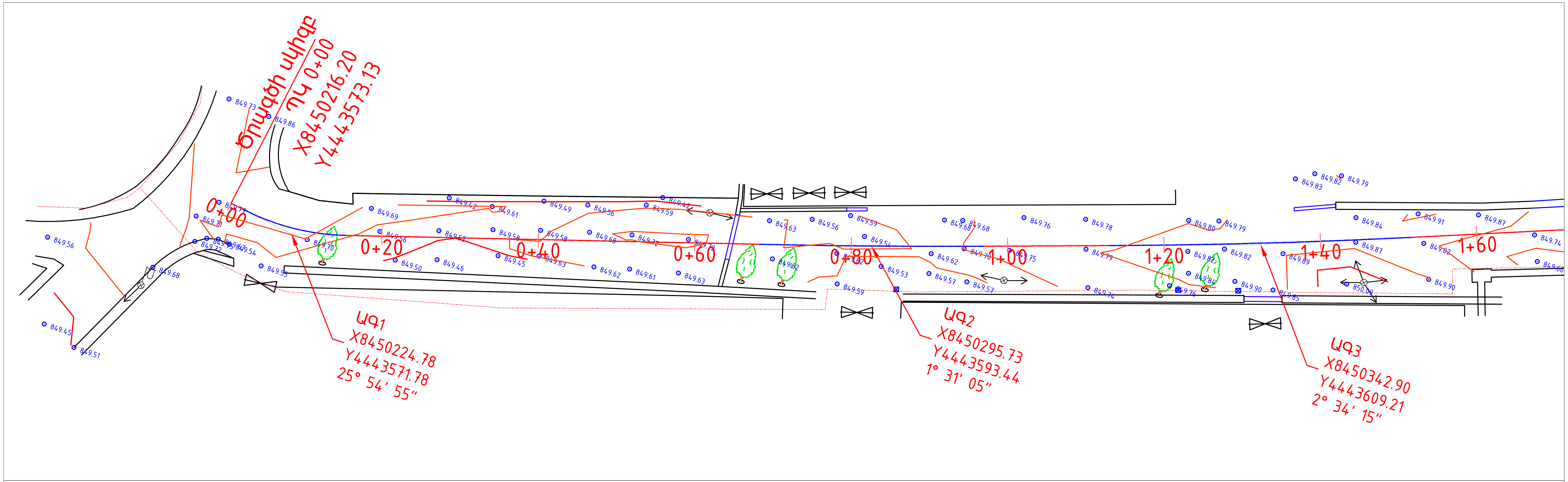

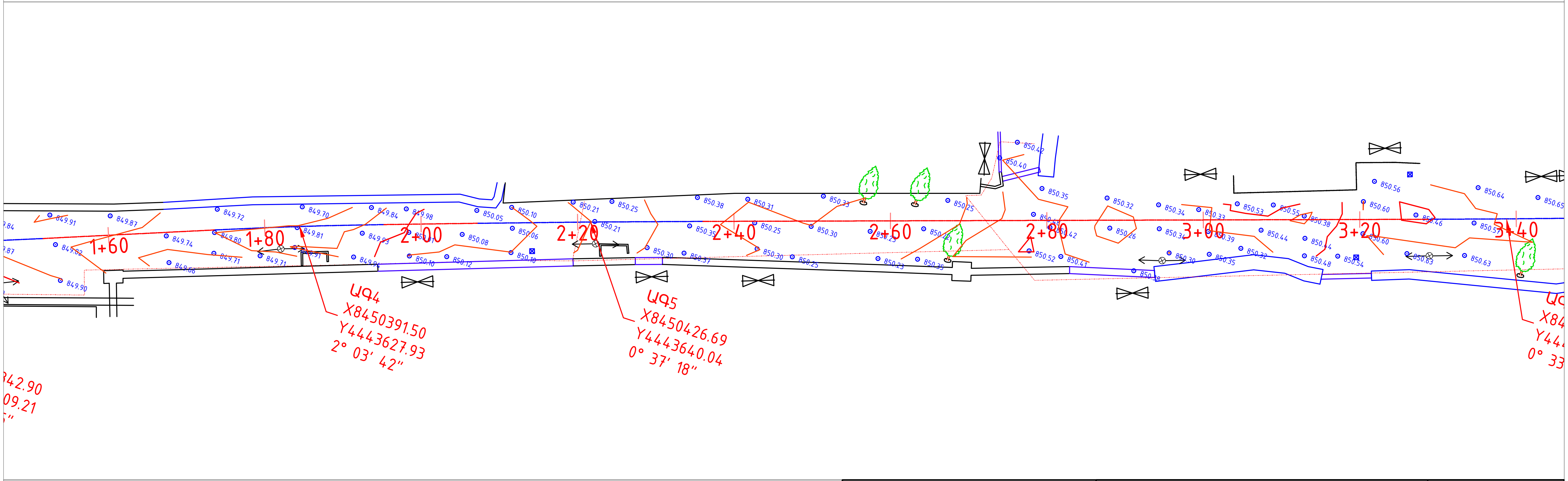

Պայմանական նշաններ

	Ծառեր
	Դիտահորեր
	Էլ հոսանքի գիծ

Պատվիրատու՝ ՀՀ Արարատի մարզի Մասիսի համայնքապետարան		ՀՀ Արարատի մարզի Մասիս համայնքի Ղուկասավան բնակավայրի 15-րդ փողոցի ասֆալտապատման աշխատանքներ	ՕԲՅԵԿՏ ՝N 08-22/120
Պայմանագիր՝ N ԱՄՄՀ-ԳՀԾՁԲ-22/42-14			
Տնօրեն՝	Փ. Սուքիասյան	Ճանապարհային մաս	ՓՈՒԼ: ԱՆ; ԹԵՐԹ: 01; ԹԵՐԹԵՐ: 12
Գլխավոր ճարտարապետ	Ի. Բարսեղյան		
Գլխավոր ճարտարագետ	Լ. Բունիաթյան	Իրադրության հատակագիծ ՊԿ 0+00—:— ՊԿ 3+40	«ՇԻՆ ՆԱԽԱԳԻԾ» ՍՊԸ
ՆԳՃ	Հ. Առաքելյան	1:500	Պետ.լիցենզիա N ՔՊԼ 17399
info@constructionproject.am	Երևան 2022		ք. Երևան, Գարեգին Նժդեհ 46 հեռ. +374 11 77 87 87, 044 77 87 87

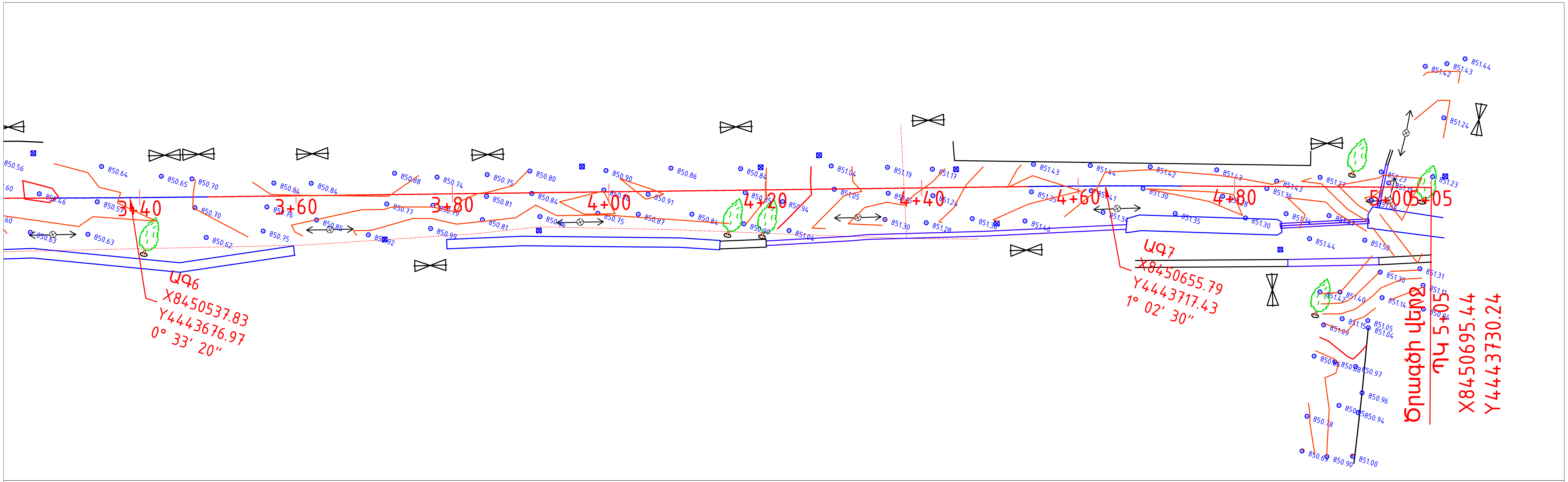

Պայմանական նշաններ

	Ծառեր
	Դիտահորեր
	Էլ հոսանքի գիծ

Պատվիրատու՝ ՀՀ Արարատի մարզի Մասիսի համայնքապետարան		
Պայմանագիր՝ N ԱՄՄՀ-ԳՀԾՁԲ-22/42-14		
Տնօրեն՝	Փ. Սուքիասյան	
Գլխավոր Ճարտարապետ	Ի. Բարսեղյան	
Գլխավոր Ճարտարագետ	Լ. Բունիաթյան	
ՆԳՃ	Հ. Առաքելյան	
info@constructionproject.am	Երևան 2022	

ՀՀ Արարատի մարզի Մասիս համայնքի Ղուկասավան բնակավայրի 15-րդ փողոցի ասֆալտապատման աշխատանքներ

ՕԲՅԵԿՏ ՝N 08-22/120

Ճանապարհային մաս

ՓՈՒԼ	ԹԵՐԹ	ԹԵՐԹԵՐ
ԱՆ	02	12

Իրադրության հատակագիծ
ՊԿ 3+40—: — ՊԿ 5+05

1:500

«ՇԻՆ ՆԱԽԱԳԻԾ» ՍՊԸ
Պետ.լիցենզիա N ՔՊԼ 17399
ք. Երևան, Գարեգին Նժդեհ 46
հեռ. +374 11 77 87 87, 044 77 87 87

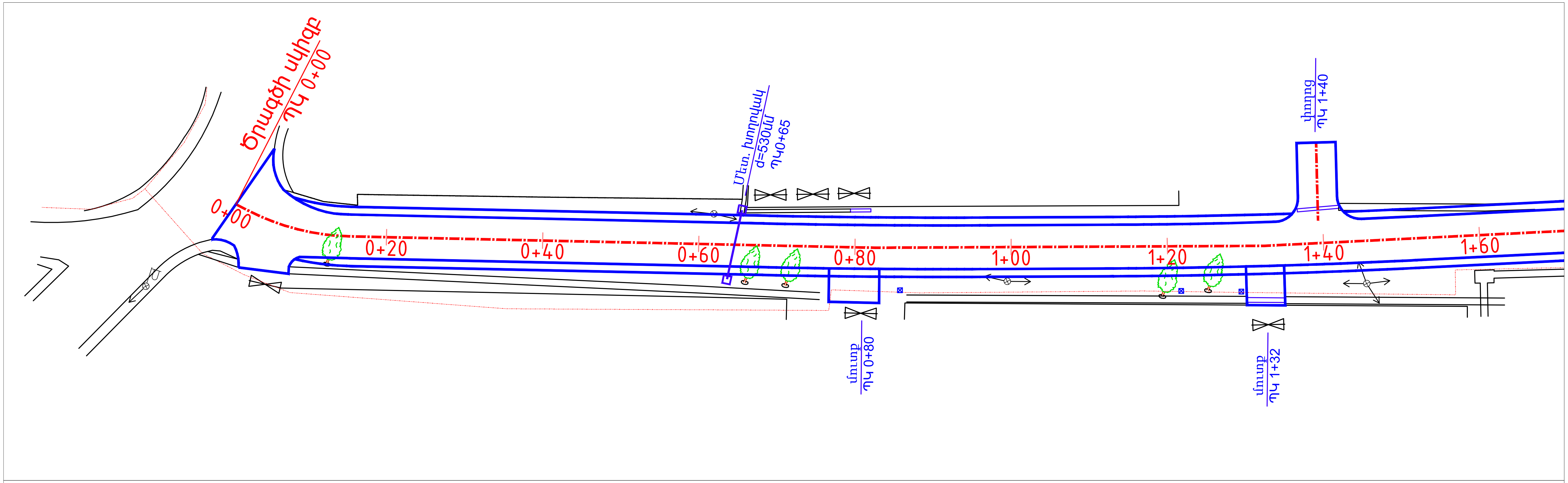

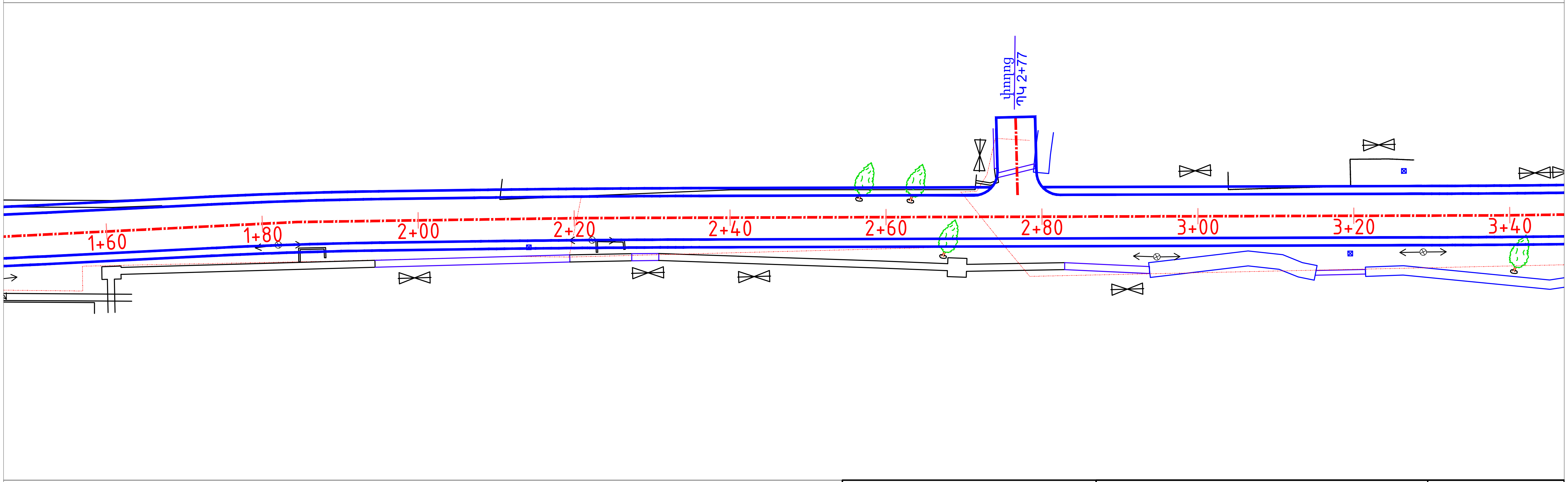

Պայմանական նշաններ

Պայմանական նշաններ

Նոր տեղադրվող խողովակներ

Կողնակներ

Պատվիրատու՝ ՀՀ Արարատի մարզի Մասիսի համայնքապետարան		ՀՀ Արարատի մարզի Մասիս համայնքի Ղուկասավան բնակավայրի 15-րդ փողոցի ասֆալտապատման աշխատանքներ	ՕԲՅԵԿՏ ՝ N 08-22/120
Պայմանագիր՝ N ԱՄՄՀ-ԳՀԾՁԲ-22/42-14			
Տնօրեն՝	Փ. Սուքիասյան	Ճանապարհային մաս	ՓՈՒԼ: ԱՆ; ԹԵՐԹ: 03; ԹԵՐԹԵՐ: 12
Գլխավոր Ճարտարապետ	Ի. Բարսեղյան		
Գլխավոր Ճարտարագետ	Լ. Բունիաթյան	Փռված հատակագիծ ՊԿ 0+00—: — ՊԿ 3+40 1:500	«ՇԻՆ ՆԱԽԱԳԻԾ» ՍՊԸ Պետ.լիցենզիա N ՔՊԼ 17399 ք. Երևան, Գարեգին Նժդեհ 46 հեռ. +374 11 77 87 87, 044 77 87 87
ՆԳՃ	Հ. Առաքելյան		
info@constructionproject.am	Երևան 2022		

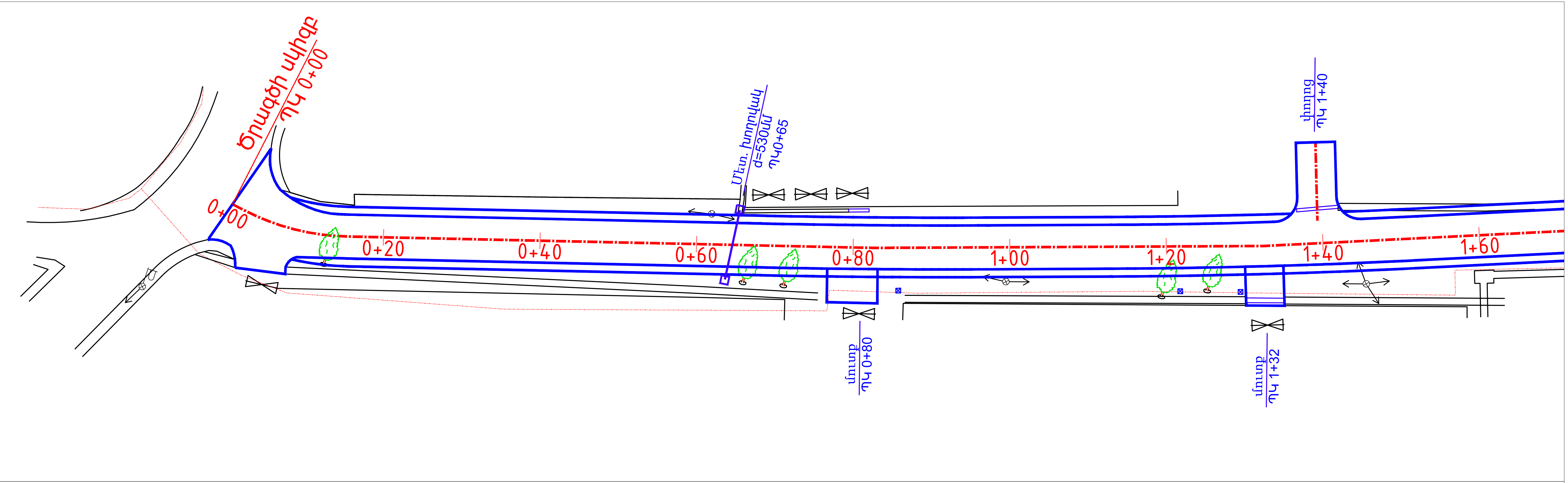

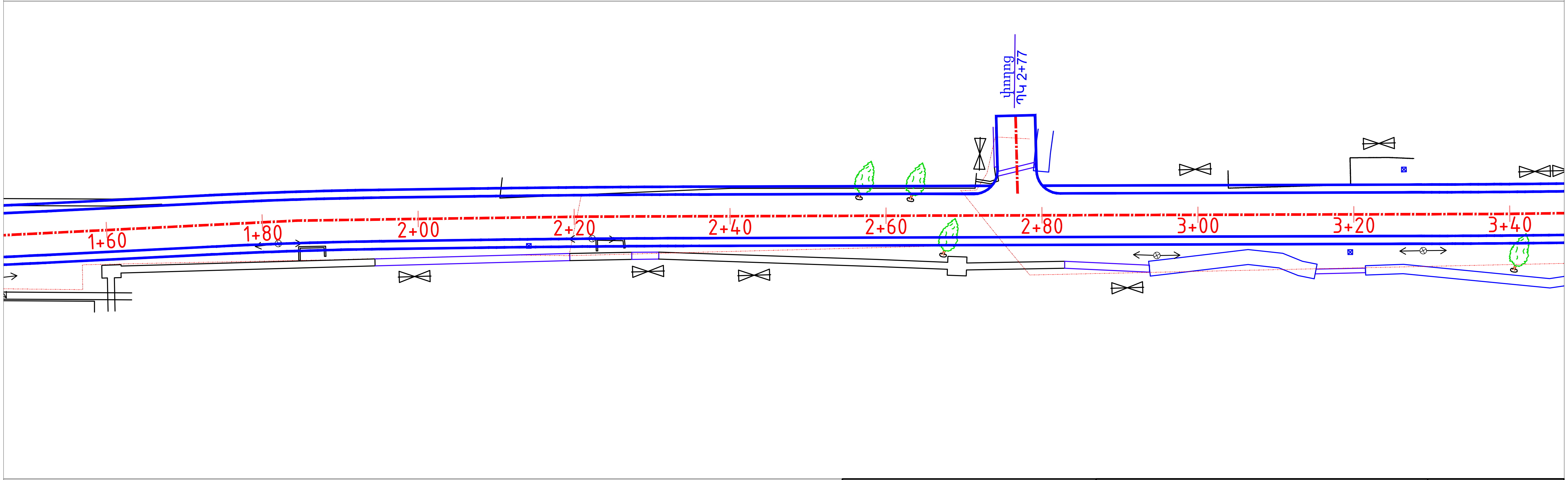

Պայմանական նշաններ

Պայմանական նշաններ

Նոր տեղադրվող խողովակներ

Կողնակներ

Պատվիրատու՝ ՀՀ Արարատի մարզի Մասիսի համայնքապետարան			ՀՀ Արարատի մարզի Մասիս համայնքի Ղուկասավան բնակավայրի 15-րդ փողոցի ասֆալտապատման աշխատանքներ			ՕԲՅԵԿՏ ՝N 08-22/120
Պայմանագիր՝ N ԱՄՄՀ-ԳՀԾՁԲ-22/42-14						
Տնօրեն՝	Փ. Սուքիասյան		Ճանապարհային մաս	ՓՈՒԼ	ԹԵՐԹ	ԹԵՐԹԵՐ
Գլխավոր Ճարտարապետ	Ի. Բարսեղյան			ԱՆ	04	12
Գլխավոր Ճարտարագետ	Լ. Բունիաթյան		Փռված հատակագիծ ՊԿ 3+40—: — ՊԿ 5+05 1:500	«ՇԻՆ ՆԱԽԱԳԻԾ» ՍՊԸ Պետ.լիցենզիա N ՔՊԼ 17399 ք. Երևան, Գարեգին Նժդեհ 46 հեռ. +374 11 77 87 87, 044 77 87 87		
ՆԳՃ	Հ. Առաքելյան					
info@constructionproject.am		Երևան 2022				

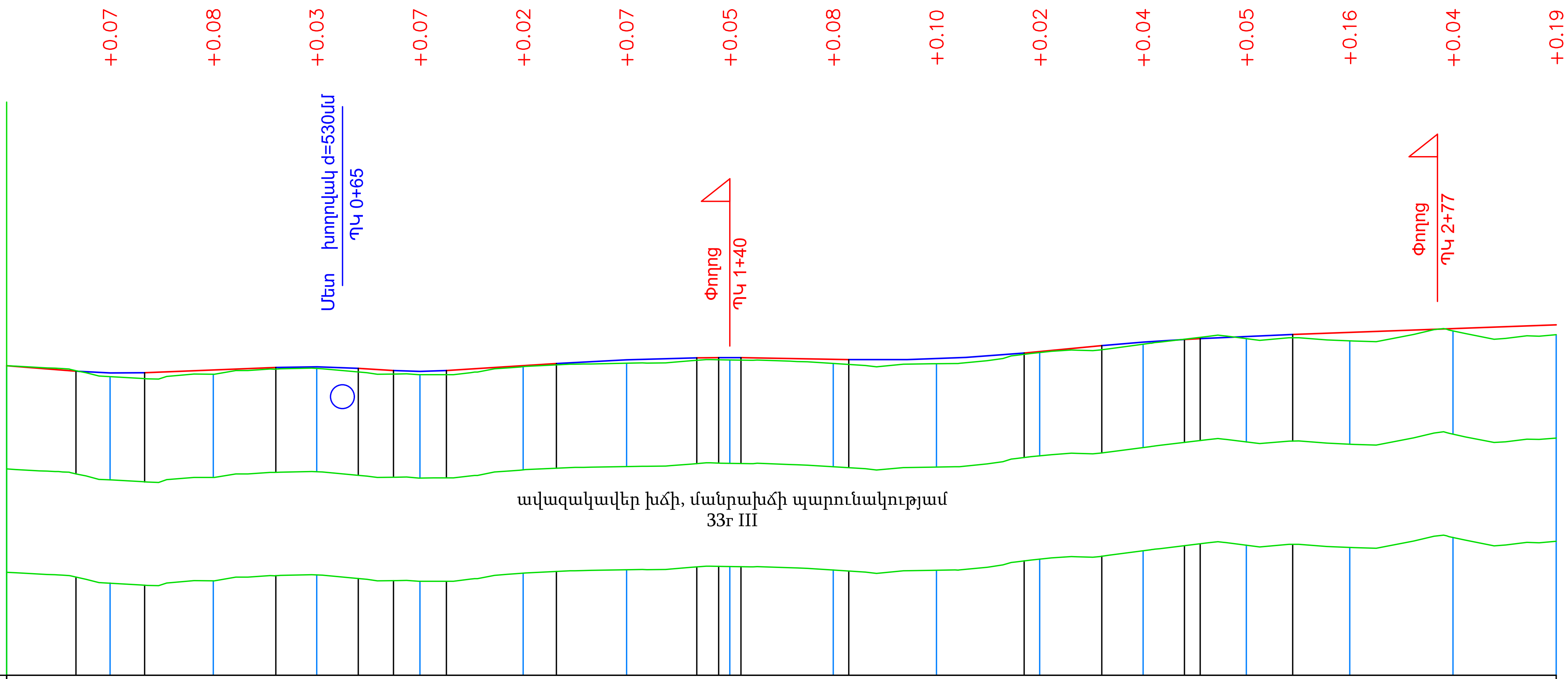

Մ 1:1000 հորիզոնական
Մ 1:100 ուղղաձիգ

М 1:1000 по горизонтали
М 1:100 по вертикали

Ճադաձի փռված հատակագիծ / Развернутый план трассы	1																
Գոյություն ունեցող ճանապարհային պատվածք / Существующее дорожное покрытие	2	Գրունտային					Գրունտային						Գրունտային				
Նախագծվող ճանապարհային պատվածք / Проектируемое дорожное покрытие	3	Ասֆ/բետոն					Ասֆ/բետոն						Ասֆ/բետոն				
Թեքություններ և ուղղաձիգ կորեր/ Уклоны и вертикальные кривые	4	8.07‰ 13,41	3.94‰ K - 13.3		6.38‰ K - 10.2 15.9			1.54‰	1,86‰ 1+80,00 R - 3000		9.47‰ 34.00		5.42‰	3.63‰ 10000 K 17.9			
Նախագծային նիշեր /Проектные отметки	5	849,76	849,62	849,68	849,74	849,65	849,76	849,87	849,92	849,88	849,90	850,04	850,22	850,33	850,41	850,48	850,55
Գետնի նիշերը նախագծվող ճանապարհի առանցքով / Отметки земли по проектируемой оси дороги	6	849,76	849,55	849,60	849,71	849,59	849,74	849,81	849,87	849,81	849,80	850,02	850,18	850,28	850,24	850,44	850,36
Հեռավորություններ /Расстояние	7	20	20	20	20	20	20	20	20	20	20	20	20	20	20	20	
Պիկետներ/Пикети; Կորեր/Кривые; Կիլոմետրեր/Километры	8	0					1					2					3

Կորեր (8): y - 25°54′55″, R - 30,00, L - 13,57; 1,78; 52,95; y - 1°31′05″, R - 1081,65, L - 28,66; 16,14; y - 2°34′15″, R - 858,57, L - 38,52; 22,02; y - 2°03′42″, R - 600,00, L - 21,59; 12,05; y - 0°37′18″, R - 2650,46, L - 28,76; 92,73

Պատվիրատու՝ ՀՀ Արարատի մարզի Մասիսի համայնքապետարան		ՀՀ Արարատի մարզի Մասիս համայնքի Ղուկասավան բնակավայրի 15-րդ փողոցի ասֆալտապատման աշխատանքներ			ՕՐՅԵԿՏ ՝ N 08-22/120
Պայմանագիր՝ N ԱՄՄՀ-ԳՀԾՁԲ-22/42-14					
Տնօրեն՝	Փ. Սուքիասյան	Ճանապարհային մաս	ՓՈՒԼ	ԹԵՐԹ	ԹԵՐԹԵՐ
Գլխավոր ճարտարապետ	Ի. Բարսեղյան		ԱՆ	05	12
Գլխավոր ճարտարագետ	Լ. Բունիաթյան	Երկայնական կտրվածք ՊԿ 0+00—: — ՊԿ 3+00	«ՇԻՆ ՆԱԽԱԳԻԾ» ՍՊԸ Պետ.լիցենզիա N ՔՊԼ 17399 ք. Երևան, Գարեգին Նժդեհ 46 հեռ. +374 11 77 87 87, 044 77 87 87		
ՆԳՃ	Հ. Առաքելյան				
info@constructionproject.am	Երևան 2022				

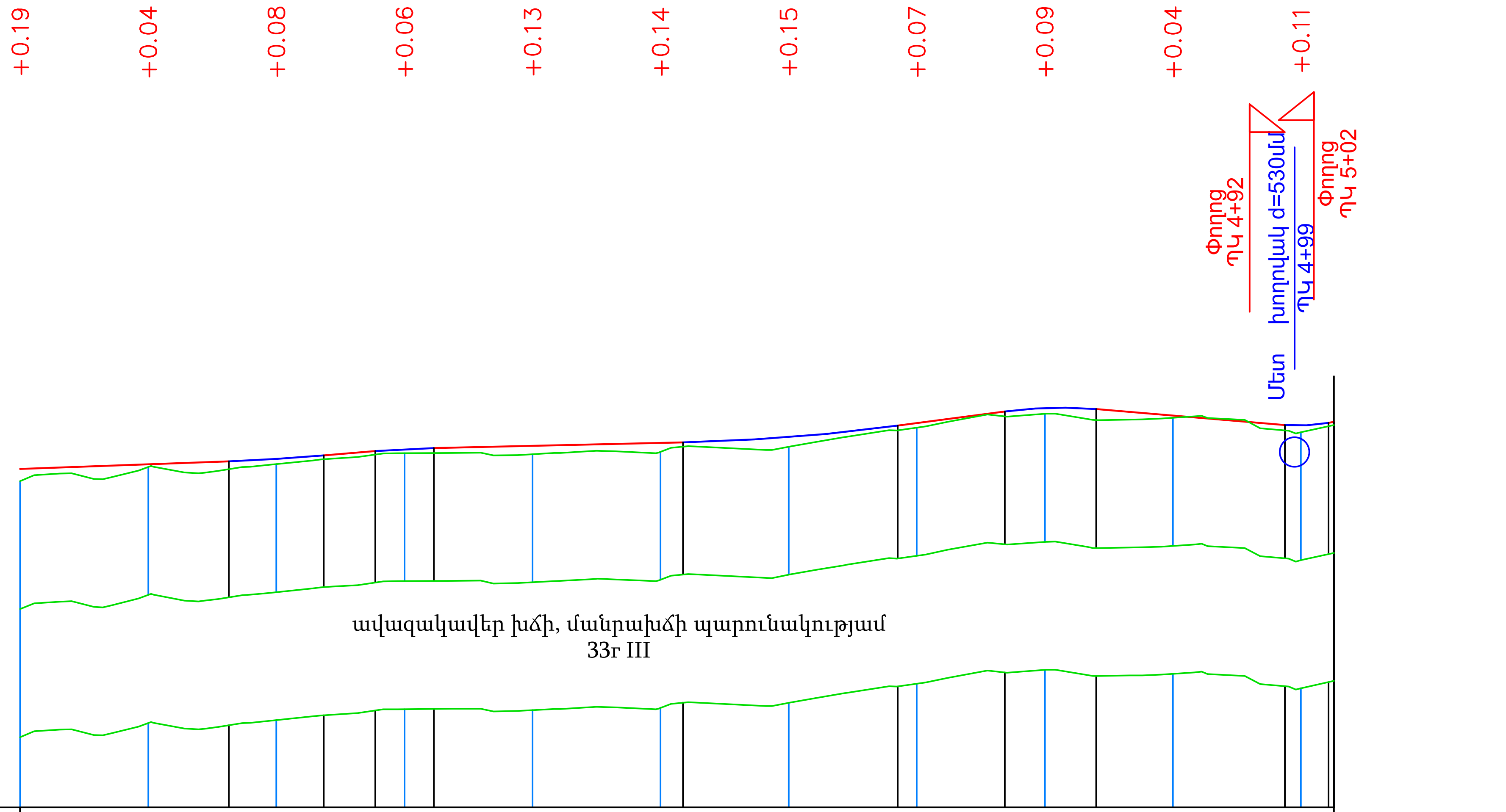

Մ 1:1000 հորիզոնական
Մ 1:100 ուղղաձիգ

М 1:1000 по горизонтали
М 1:100 по вертикали

Ճանապարհի փռված հատակագիծ / Развернутый план трассы	1	
Գոյություն ունեցող ճանապարհային պատվածք / Существующее дорожное покрытие	2	Գրունտային; Գրունտային
Նախագծվող ճանապարհային պատվածք / Проектируемое дорожное покрытие	3	Ասֆ/բետոն; Ասֆ/բետոն
Թեքություններ և ուղղաձիգ կորեր / Уклоны и вертикальные кривые	4	3+40,00; 83,63; 32,59; R - 8.5700; K - 8.4; 4+05,28; R - 1439; K - 9.2; 38,92; 4+20,26; R - 3000; K - 33.5; 4+61,51; R - 2550; K - 14.2; 5+00,88; R - 8.35; 2.55; K - 6.8
Նախագծային նիշեր / Проектные отметки	5	850,55; 850,63; 850,71; 850,86; 850,91; 850,96; 851,05; 851,27; 851,50; 851,39; 851,23; 851,29
Գետնի նիշերը նախագծվող ճանապարհի առանցքով / Отметки земли по проектируемой оси дороги	6	850,36; 850,58; 850,63; 850,80; 850,78; 850,82; 850,90; 851,20; 851,41; 851,35; 851,12; 851,24
Հեռավորություններ / Расстояние	7	20; 20; 20; 20; 20; 20; 20; 20; 20; 20; 5
Պիկետներ/Пикети; Կորեր/Кривые; Կիլոմետրեր/Километры	8	3; 4; 5; у - 0°33'20"; R - 2060,02; L - 19,98; 104,96; у - 1°02'30"; R - 1073,46; L - 19,52; 31,91

Նախագծային տվյալներ / Проектные данные

Պատվիրատու` ՀՀ Արարատի մարզի Մասիսի համայնքապետարան		ՀՀ Արարատի մարզի Մասիս համայնքի Ղուկասավան բնակավայրի 15-րդ փողոցի ասֆալտապատման աշխատանքներ	ՕԲՅԵԿՏ ` N 08-22/120
Պայմանագիր` N ԱՄՄՀ-ԳՀԾՁԲ-22/42-14			
Տնօրեն`	Փ. Սուքիասյան	Ճանապարհային մաս	ՓՈՒԼ: ԱՆ; ԹԵՐԹ: 06; ԹԵՐԹԵՐ: 12
Գլխավոր ճարտարապետ	Ի. Բարսեղյան		
Գլխավոր ճարտարագետ	Լ. Բունիաթյան	Երկայնական կտրվածք ՊԿ 3+00–: – ՊԿ 5+05	«ՇԻՆ ՆԱԽԱԳԻԾ» ՍՊԸ
ՆԳՃ	Հ. Առաքելյան		Պետ.լիցենզիա N ՔՊԼ 17399
info@constructionproject.am	Երևան 2022		ք. Երևան, Գարեգին Նժդեh 46, հեռ. +374 11 77 87 87, 044 77 87 87

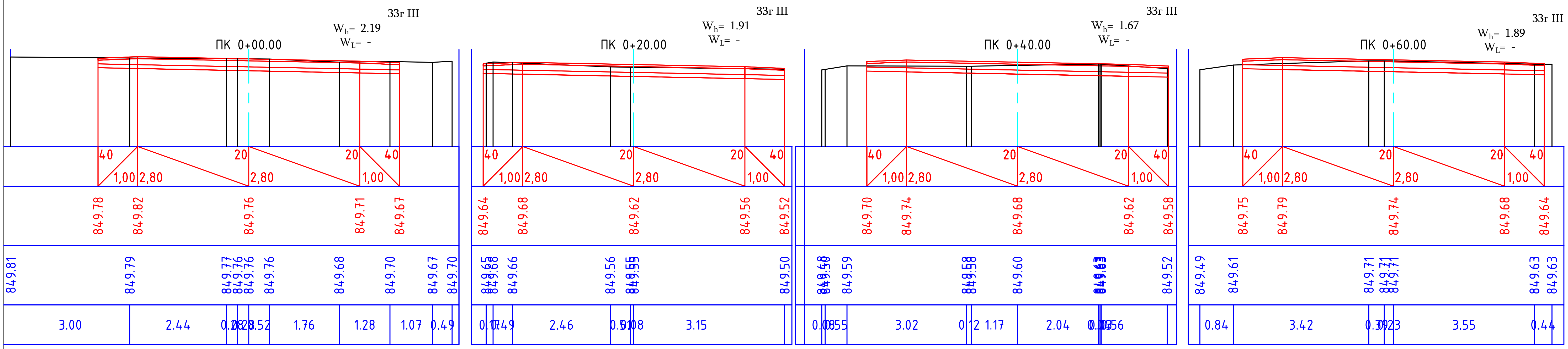

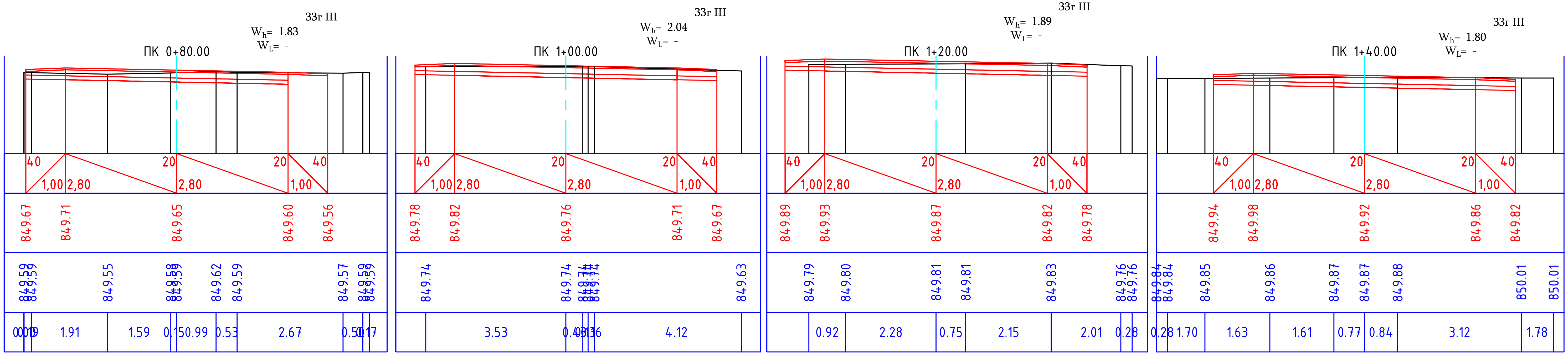

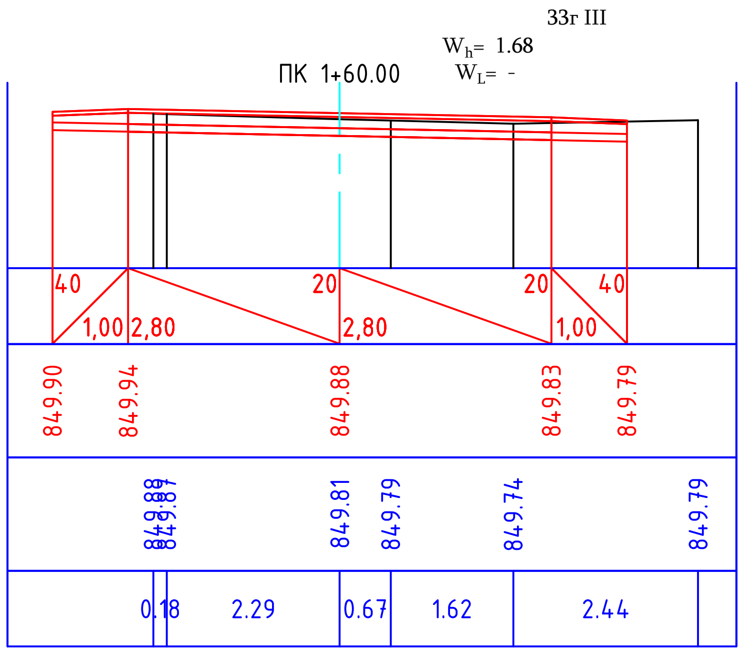

Պատվիրատու՝ ՀՀ Արարատի մարզի Մասիսի համայնքապետարան		ՀՀ Արարատի մարզի Մասիս համայնքի Ղուկասավան բնակավայրի 15-րդ փողոցի ասֆալտապատման աշխատանքներ	ՕԲՅԵԿՏ ՝ N 08-22/120
Պայմանագիր՝ N ԱՄՄՀ-ԳՀԾՁԲ-22/42-14			
Տնօրեն՝	Փ. Սուքիասյան	Ճանապարհային մաս	ՓՈՒԼ: ԱՆ; ԹԵՐԹ: 07; ԹԵՐԹԵՐ: 12
Գլխավոր ճարտարապետ	Ի. Բարսեղյան		
Գլխավոր ճարտարագետ	Լ. Բունիաթյան	Լայնական կտրվածքներ ՊԿ 0+00—: — ՊԿ 1+60	«ՇԻՆ ՆԱԽԱԳԻԾ» ՍՊԸ Պետ.լիցենզիա N ՔՊԼ 17399 ք. Երևան, Գարեգին Նժդեh 46 հեռ. +374 11 77 87 87, 044 77 87 87
ՆԳՃ	Հ. Առաքելյան		
info@constructionproject.am	Երևան 2022		

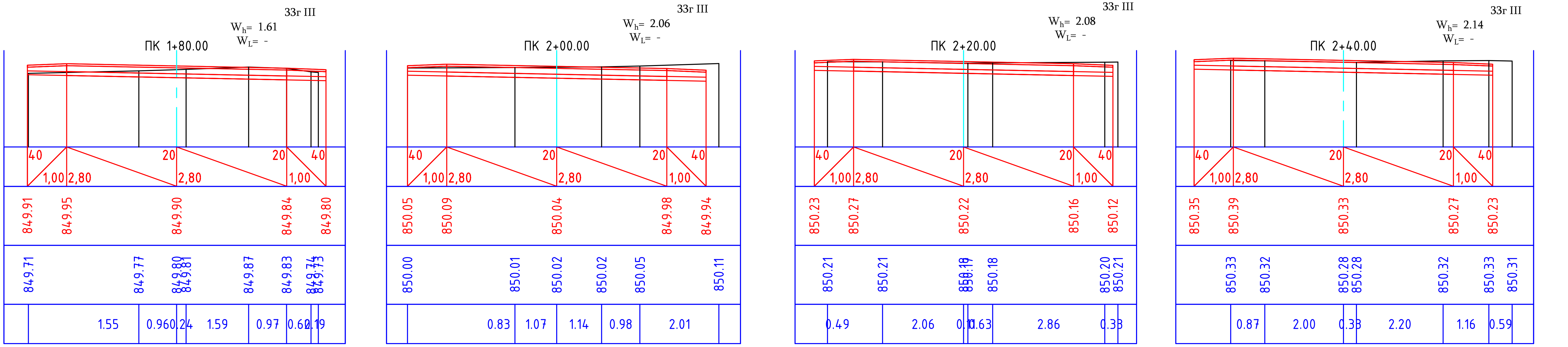

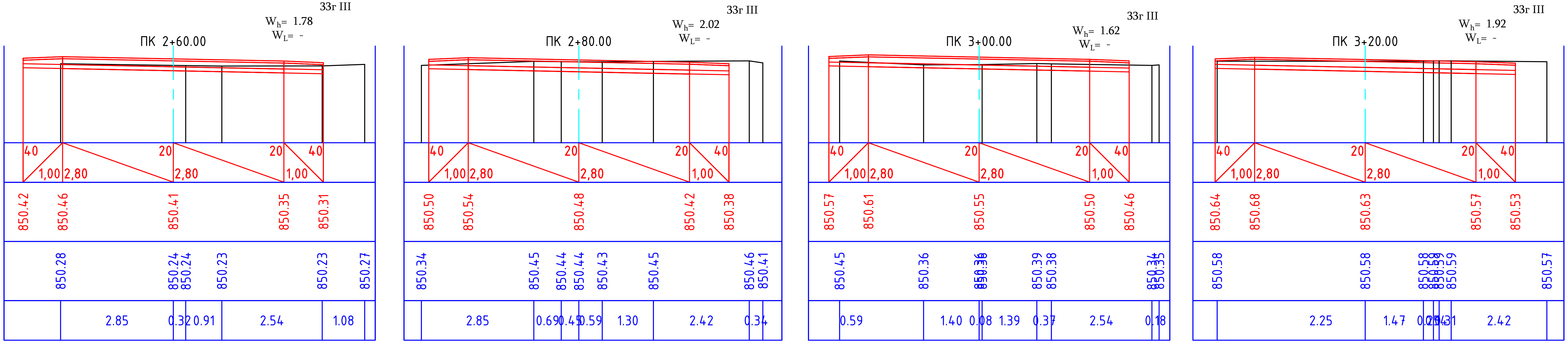

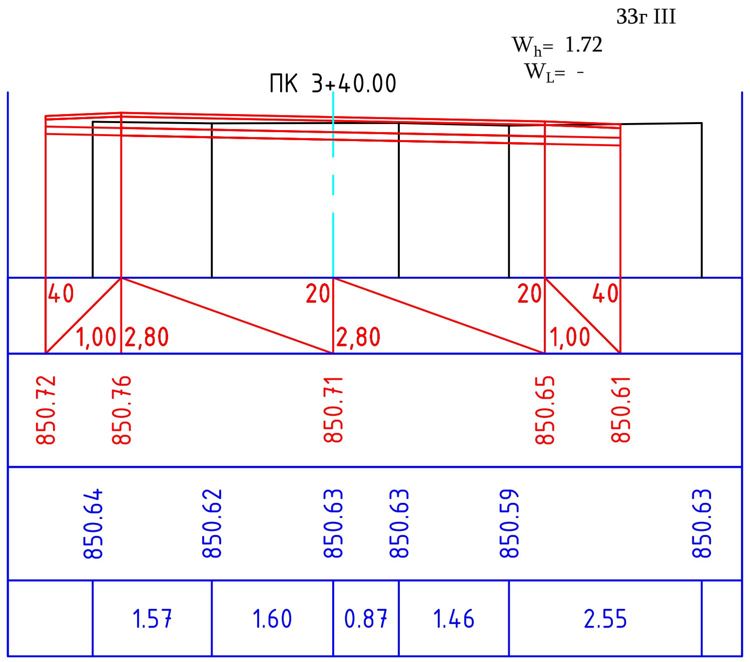

Պատվիրատու՝ ՀՀ Արարատի մարզի Մասիսի համայնքապետարան	ՀՀ Արարատի մարզի Մասիս համայնքի Ղուկասավան բնակավայրի 15-րդ փողոցի ասֆալտապատման աշխատանքներ		ՕԲՅԵԿՏ ՝ N 08-22/120
Պայմանագիր՝ N ԱՄՄՀ-ԳՀԾՁԲ-22/42-14			
Տնօրեն՝ Փ. Սուքիասյան	Ճանապարհային մաս	ՓՈՒԼ ԱՆ	ԹԵՐԹ 08 / ԹԵՐԹԵՐ 12
Գլխավոր ճարտարապետ Ի. Բարսեղյան			
Գլխավոր ճարտարագետ Լ. Բունիաթյան	Լայնական կտրվածքներ ՊԿ 1+80—: — ՊԿ 3+40	«ՇԻՆ ՆԱԽԱԳԻԾ» ՍՊԸ Պետ.լիցենզիա N ՔՊԼ 17399 ք. Երևան, Գարեգին Նժդեհ 46 հեռ. +374 11 77 87 87, 044 77 87 87	
ՆԳՃ Հ. Առաքելյան			
info@constructionproject.am Երևան 2022			

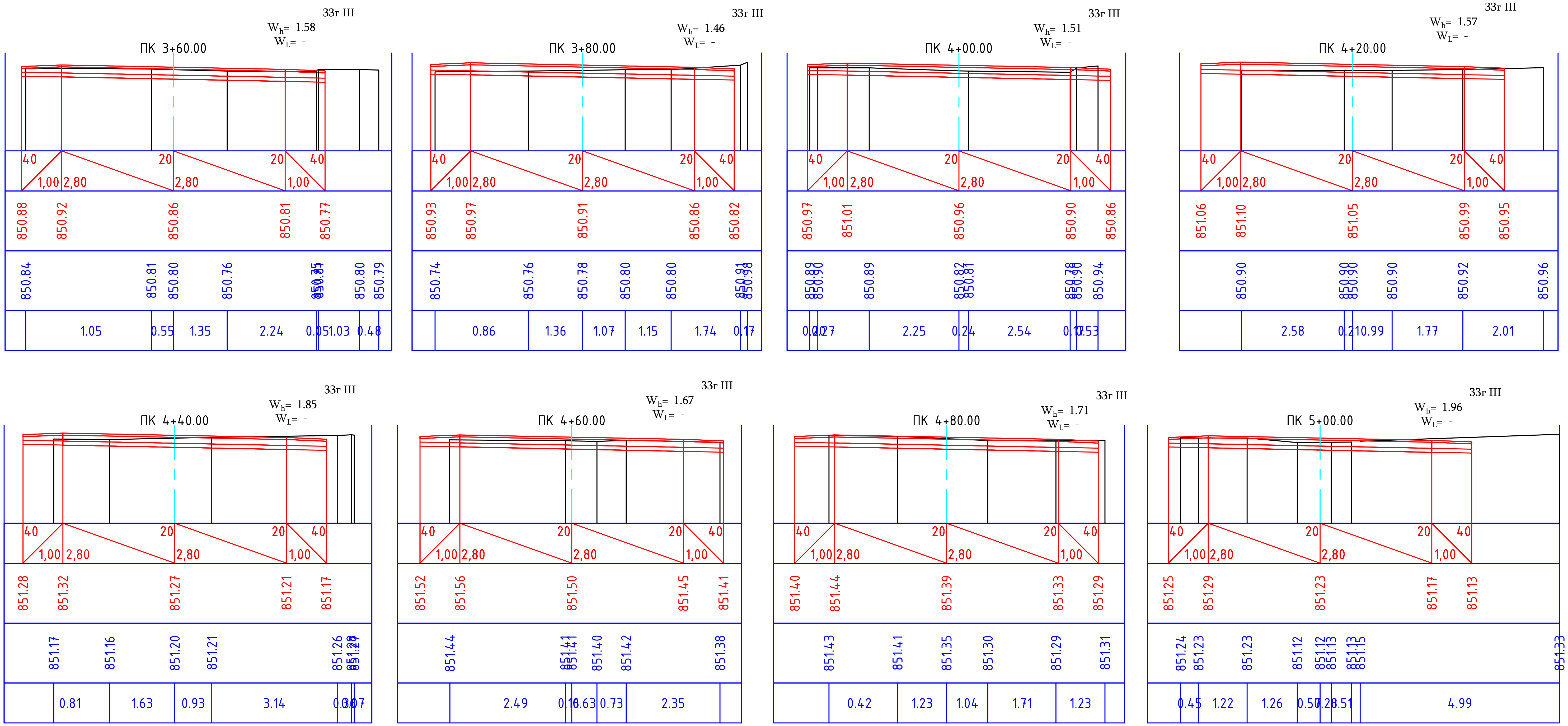

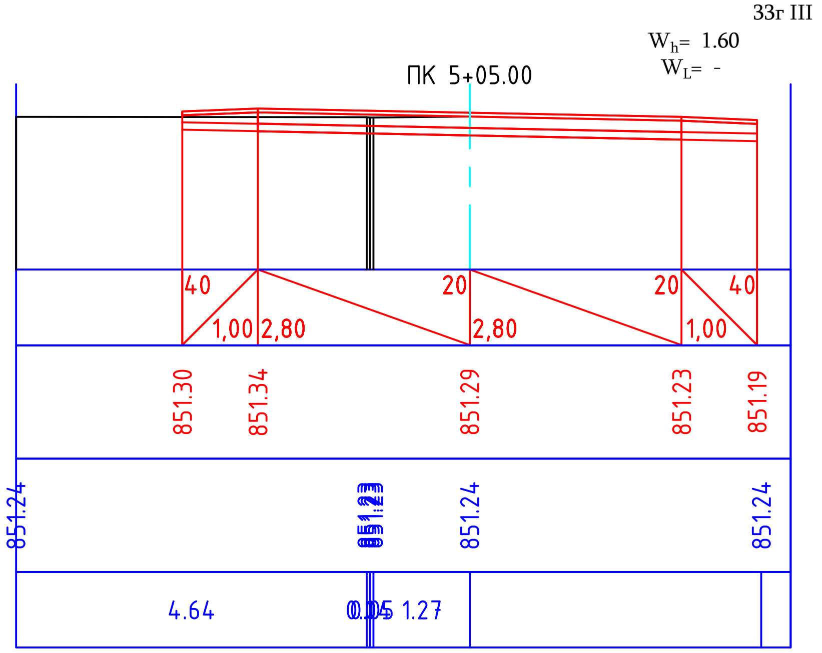

Պատվիրատու՝ ՀՀ Արարատի մարզի Մասիսի համայնքապետարան		ՀՀ Արարատի մարզի Մասիս համայնքի Ղուկասավան բնակավայրի 15-րդ փողոցի ասֆալտապատման աշխատանքներ	ՕԲՅԵԿՏ ՝ N 08-22/120
Պայմանագիր՝ N ԱՄՄՀ-ԳՀԾՁԲ-22/42-14			
Տնօրեն՝	Փ. Սուքիասյան	Ճանապարհային մաս	ՓՈՒԼ: ԱՆ; ԹԵՐԹ: 09; ԹԵՐԹԵՐ: 12
Գլխավոր Ճարտարապետ	Ի. Բարսեղյան		
Գլխավոր Ճարտարագետ	Լ. Բունիաթյան	Լայնական կտրվածքներ ՊԿ 3+60—: — ՊԿ 5+05	«ՇԻՆ ՆԱԽԱԳԻԾ» ՍՊԸ
ՆԳՃ	Հ. Առաքելյան		Պետ.լիցենզիա N ՔՊԼ 17399
info@constructionproject.am	Երևան 2022		ք. Երևան, Գարեգին Նժդեհ 46 հեռ. +374 11 77 87 87, 044 77 87 87

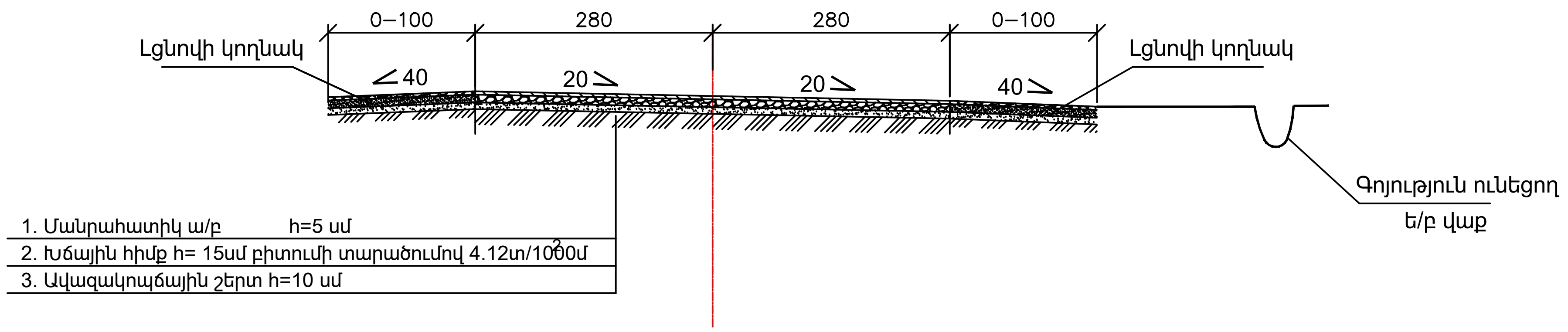

Պատվիրատու՝ ՀՀ Արարատի մարզի Մասիսի համայնքապետարան			ՀՀ Արարատի մարզի Մասիս համայնքի Ղուկասավան բնակավայրի 15-րդ փողոցի ասֆալտապատման աշխատանքներ		ՕԲՅԵԿՏ ՝N 08-22/120
Պայմանագիր՝ N ԱՄՄՀ-ԳՀԾՁԲ-22/42-14					
Տնօրեն՝	Փ. Սուքիասյան		Ճանապարհային մաս	ՓՈՒԼ	ԹԵՐԹ / ԹԵՐԹԵՐ
Գլխավոր ճարտարապետ	Ի. Բարսեղյան			ԱՆ	10 / 12
Գլխավոր ճարտարագետ	Լ. Բունիաթյան		Ճանապարհի հագուստի կոնստրուկցիա	«ՇԻՆ ՆԱԽԱԳԻԾ» ՍՊԸ Պետ.լիցենզիա N ՔՊԼ 17399 ք. Երևան, Գարեգին Նժդեհ 46 հեռ. +374 11 77 87 87, 044 77 87 87	
ՆԳՃ	Հ. Առաքելյան				
info@constructionproject.am		Երևան 2022			

ԽՈՂՈՎԱԿԻ ԵՐԿԱՅՆԱԿԱՆ ԿՏՐՎԱԾՔԸ ՊԿ 0+65

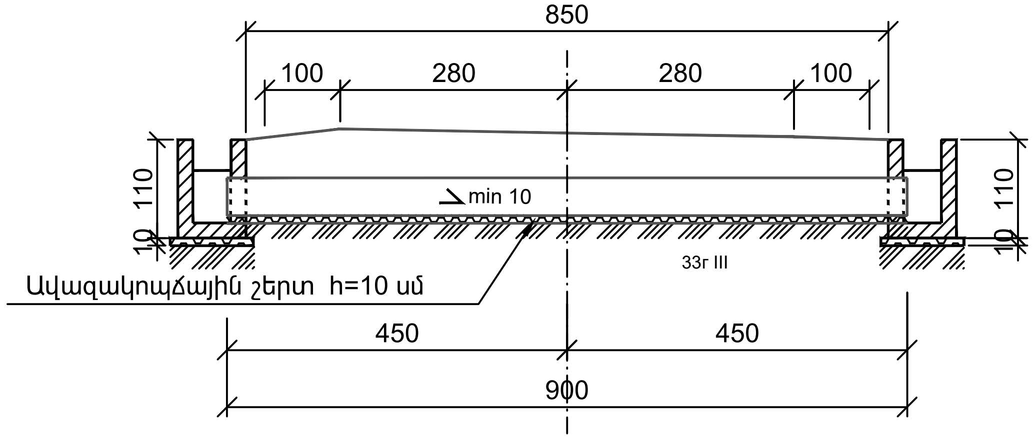

ԿՏՐՎԱԾՔ 1 - 1 Մ 1 : 50

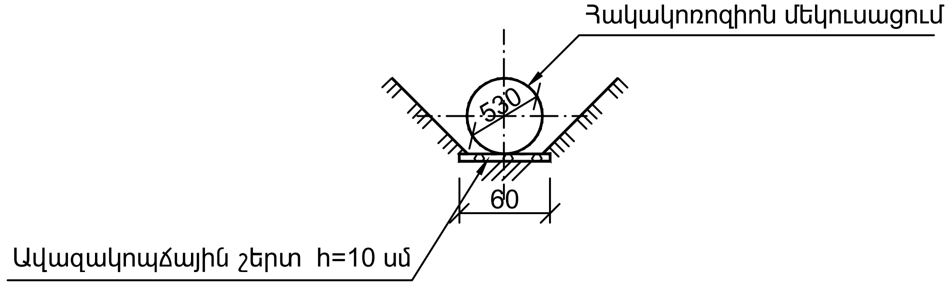

Հիմնական աշխատանքների ծավալների աղյուսակ

h/h	Աշխատանքների անվանումը	Չափի միավոր	Քանակը	Ծանոթություն
1	Յողային աշխատանքներ	մ³	16.0	33г III
2	Ավազակոպճային շերտ	մ³	0.80	h=10 սմ
3	Մետաղական խողովակի տեղադրում d=530 մմ, δ=7 մմ	գծ.մ / կգ	9.00 / 812.7	1գծ.մ=90.3կգ
4	Ջրհորի միաձույլ բետոն	մ³	1.62	B - 15
5	Ջրհորի ջրամեկուսացում երկշերտ տաք բիտումով	մ²	11.62	
6	Խողովակի ջրամեկուսացում երկշերտ տաք բիտումով	մ²	15.03	
7	Յետադարձ լիցք	մ³	9.0	33г III

ՀԱՏԱԿԱԳԻԾ
(Լիցքը ցույց չի տրված)

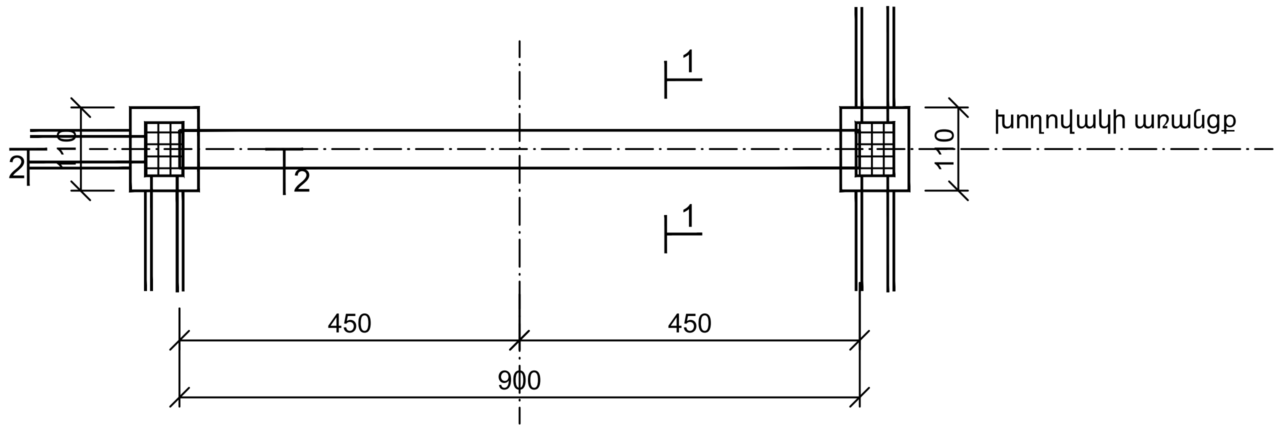

ԿՏՐՎԱԾՔ 2 - 2 Մ 1 : 50

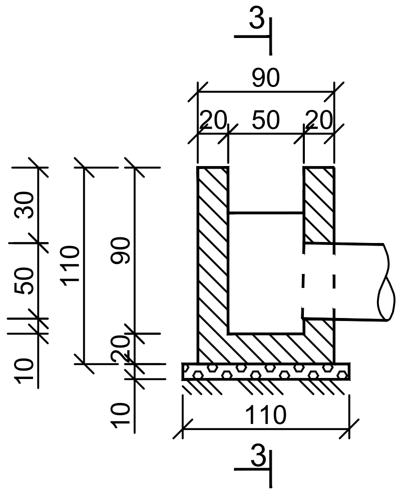

ԿՏՐՎԱԾՔ 3 - 3 Մ 1 : 50

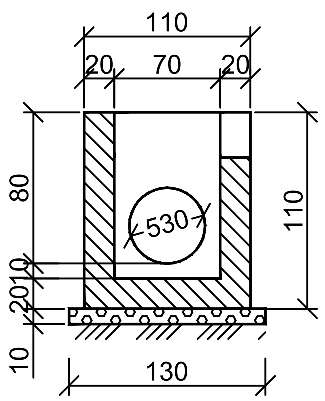

Ծանոթագրություն

1. Խողովակը մետաղական է. ԳՈՍՏ 10704 - 76:

Պատվիրատու՝ ՀՀ Արարատի մարզի Մասիսի համայնքապետարան		ՀՀ Արարատի մարզի Մասիս համայնքի Ղուկասավան բնակավայրի 15-րդ փողոցի ասֆալտապատման աշխատանքներ			ՕԲՅԵԿՏ ՝N 08-22/120
Պայմանագիր՝ N ԱՄՄՀ-ԳՀԾՁԲ-22/42-14					
Տնօրեն՝	Փ. Սուքիասյան	Ճանապարհային մաս	ՓՈՒԼ	ԹԵՐԹ	ԹԵՐԹԵՐ
Գլխավոր ճարտարապետ	Ի. Բարսեղյան		ԱՆ	11	12
Գլխավոր ճարտարագետ	Լ. Բունիաթյան	Մետաղական խողովակ d=530մմ ՊԿ 0+65	«ՇԻՆ ՆԱԽԱԳԻԾ» ՍՊԸ Պետ.լիցենզիա N ՔՊԼ 17399 ք. Երևան, Գարեգին Նժդեհ 46 հեռ. +374 11 77 87 87, 044 77 87 87		
ՆԳՃ	Հ. Առաքելյան				
info@constructionproject.am	Երևան 2022				

ԽՈՂՈՎԱԿԻ ԵՐԿԱՅՆԱԿԱՆ ԿՏՐՎԱԾՔԸ ՊԿ 4+99

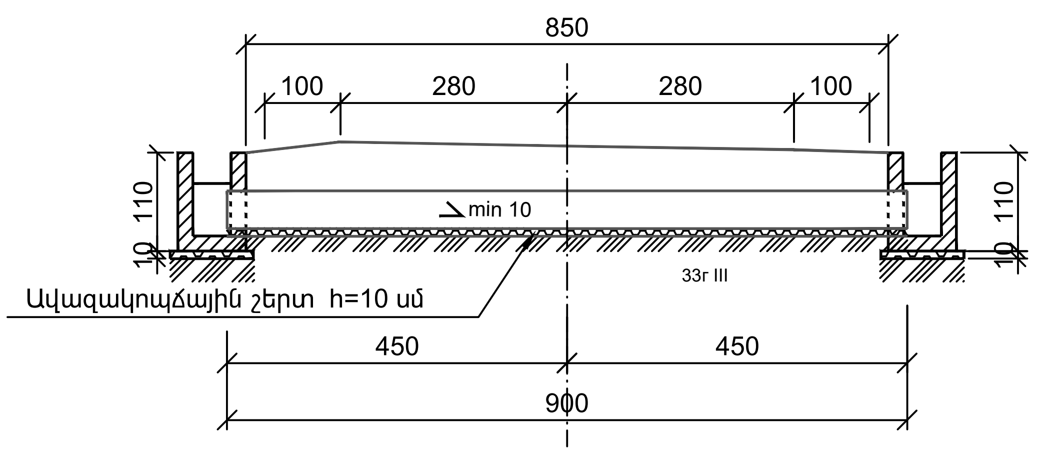

ԿՏՐՎԱԾՔ 1 - 1 Մ 1 : 50

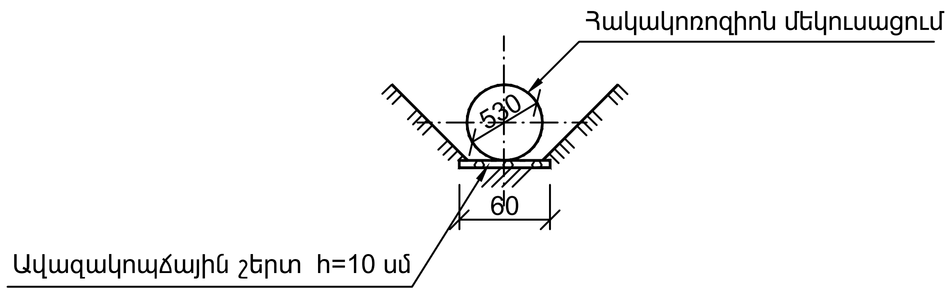

ՀԱՏԱԿԱԳԻԾ
(Լիցքը ցույց չի տրված)

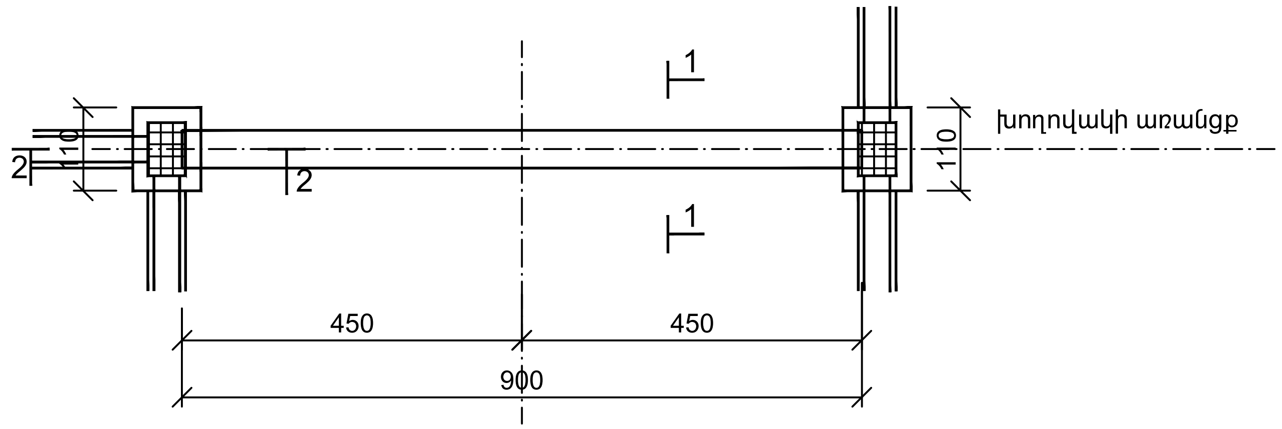

ԿՏՐՎԱԾՔ 2 - 2 Մ 1 : 50

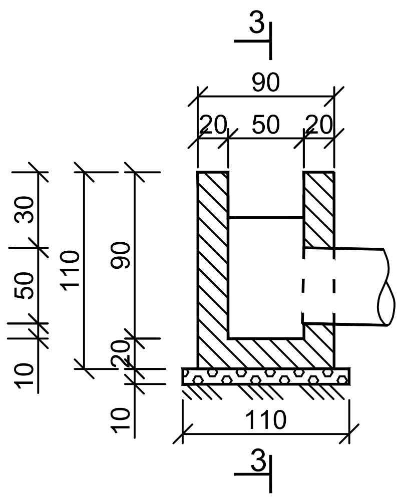

ԿՏՐՎԱԾՔ 3 - 3 Մ 1 : 50

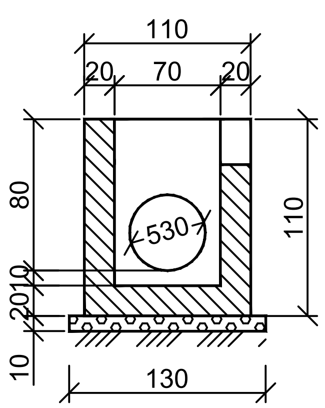

Հիմնական աշխատանքների ծավալների աղյուսակ

հ/հ	Աշխատանքների անվանումը	Չափի միավոր	Քանակը	Ծանոթություն
1	Յողային աշխատանքներ	$մ^3$	16.0	33г III
2	Ավազակոպճային շերտ	$մ^3$	0.80	h=10 սմ
3	Մետաղական խողովակի տեղադրում d=530 մմ, δ=7 մմ	գծ.մ / կգ	9.00 / 812.7	1գծ.մ=90.3կգ
4	Ջրհորի միաձույլ բետոն	$մ^3$	1.62	B - 15
5	Ջրհորի ջրամեկուսացում երկշերտ տաք բիտումով	$մ^2$	11.62	
6	Խողովակի ջրամեկուսացում երկշերտ տաք բիտումով	$մ^2$	15.03	
7	Յետադարձ լիցք	$մ^3$	9.0	33г III

Ծանոթագրություն

1. Խողովակը մետաղական է. ԳՈՍՏ 10704 - 76:

Պատվիրատու՝ ՀՀ Արարատի մարզի Մասիսի համայնքապետարան		ՀՀ Արարատի մարզի Մասիս համայնքի Ղուկասավան բնակավայրի 15-րդ փողոցի ասֆալտապատման աշխատանքներ		ՕԲՅԵԿՏ ՝ N 08-22/120
Պայմանագիր՝ N ԱՄՄՀ-ԳՀԾՁԲ-22/42-14				
Տնօրեն՝	Փ. Սուքիասյան	Ճանապարհային մաս	ՓՈՒԼ	ԹԵՐԹ / ԹԵՐԹԵՐ
Գլխավոր ճարտարապետ	Ի. Բարսեղյան		ԱՆ	12 / 12
Գլխավոր ճարտարագետ	Լ. Բունիաթյան	Մետաղական խողովակ d=530մմ ՊԿ 4+99	«ՇԻՆ ՆԱԽԱԳԻԾ» ՍՊԸ Պետ.լիցենզիա N ՔՊԼ 17399 ք. Երևան, Գարեգին Նժդեհ 46 հեռ. +374 11 77 87 87, 044 77 87 87	
ՆԳՃ	Հ. Առաքելյան			
info@constructionproject.am	Երևան 2022			

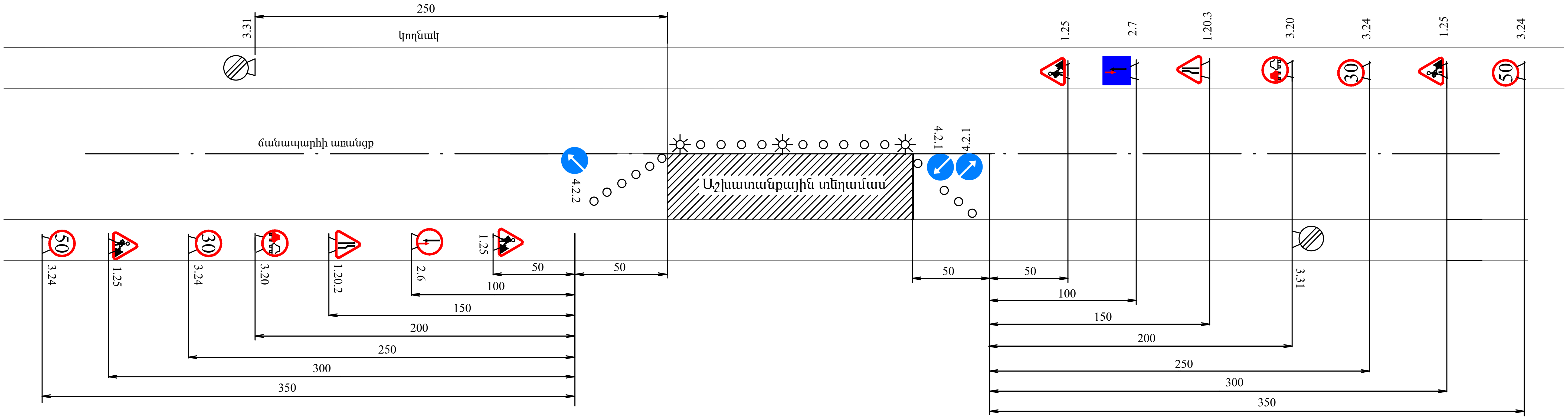

Պայմանական նշաններ

	1.25	Ճանապարհային աշխատանքներ
	1.20.2	Ճանապարհի նեղացում
	1.20.3	Ճանապարհի նեղացում
	3.20	Վազանցն արգելվում է
70 50 30	3.24	Առավելագույն արագության սահմանափակում
	3.31	Բոլոր սահմանափակումների վերջ
	4.2.1	Արգելքի շրջանցում աջից
	4.2.2	Արգելքի շրջանցում ձախից
	2.6	Հանդիպակաց շարժման առավելություն
	2.7	Առավելություն հանդիպակաց շարժման նկատմամբ
		Լուսազդանշանային առկայծող լապտեր

Թերթ 1

Երթևեկության կարգավորման սխեմա

ՕԲՅԵԿՏԻ ԱՆՎԱՆՈՒՄԸ . . . .
NAME OF WORKS . . . .
ՊԱՏՎԻՐԱՏՈՒ . . . .
CLIENT . . . .
ԿԱՊԱԼԱՌՈՒ . . . .
CONTRACTOR . . . .
ՇԻՆԱՐԱՐԱԿԱՆ ԱՇԽԱՏԱՆՔՆԵՐԻ ՍԿԻԶԲ . . . .
. .
DEADLINES OF CONSTRACTION BEGINNING . . . .

ՎԵՐՋ . . . .

END . . . .

ԼՐԱՑՈՒՑԻՉ ՏԵՂԵԿՈՒԹՅՈՒՆՆԵՐԻ ՀԱՄԱՐ ԶԱՆԳԵԼ ՀԵՌ. .
. . . . .
PHONE NUMBER FOR ADDITIONAL INFORMATION . . . .

Թերթ 2

Օբյեկտի սկզբում և վերջում
տեղադրվող տիպային նշան